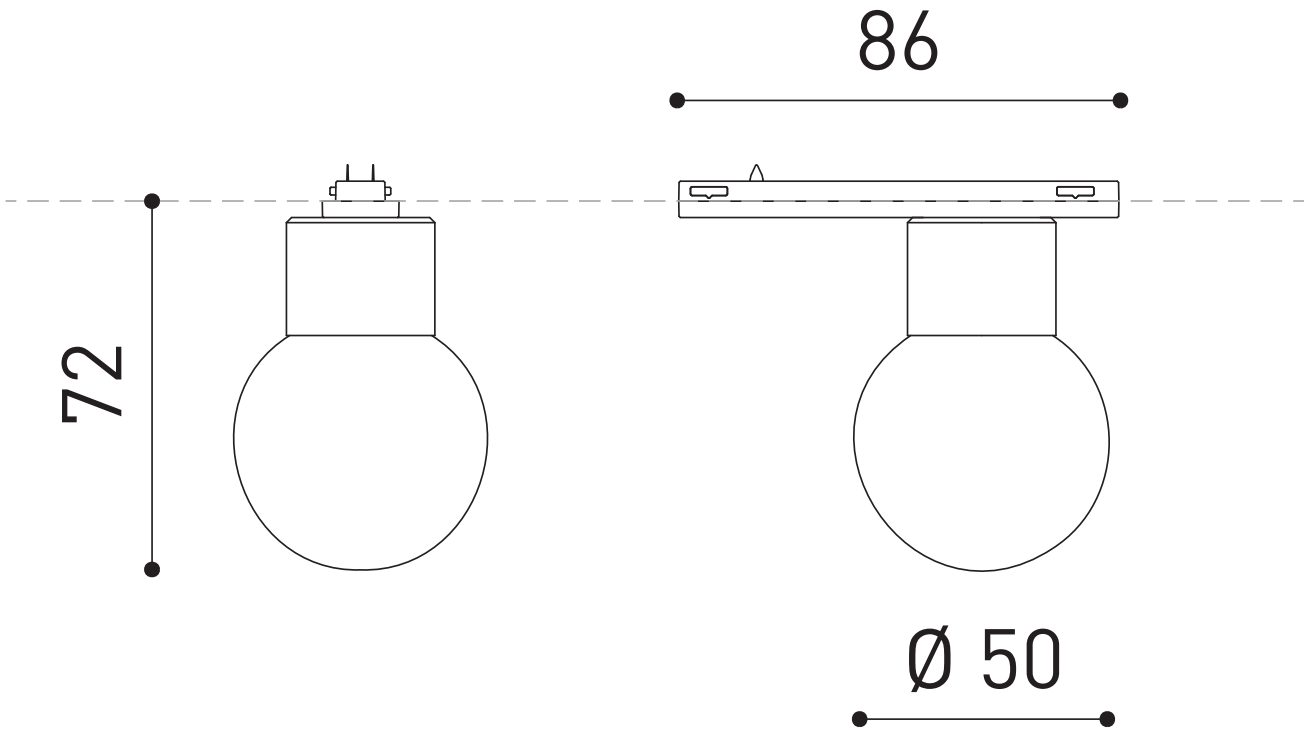
86
72
Ø 50